CM

南方泵业 nanfang. pump. so | 泵购通
全国包运费 正品保障 交货快速
全国统一销售热线
4008-316-717

50Hz
轻型
卧式多级
离心泵

股票代码:300145

绿色水动力专家

CNP

南 方 泵 业 股 份 有 限 公 司
NANFANG PUMP INDUSTRY CO., LTD.

南方泵业 nanfang. pump. so | 泵购通
全国包运费 正品保障 交货快速
全国统一销售热线
4008-316-717

CNP

版 本 号: 190501

数据仅供参考：如有修改，恕不另行通知。

版权所有，盗版必究

公司简介

南方泵业股份有限公司（以下简称南方泵业）作为南方中金环境股份有限公司子公司，创建于1991年，于2010年12月9日在深圳交易所发行上市，股票代码：“300145”。

2017年，南方泵业的年产量已经突破70万台/套，销售额超过20亿，并持续以每年两位数的增长速度，不停创造着更大的辉煌。拥有国家级企业技术中心的南方泵业，于2017年正式推出新一代CDM(F)轻型立式多级离心泵，超高能效，MEI≥0.7；各类不锈钢轻型泵系列产品保持稳定增长；成套变频供水设备技术领先，现已创新发展到第六代产品；消防泵及消防专用柴油机均获得UL国际消防认证；TD系列管道泵、NIS/NISO系列端吸泵、NSC系列中开泵、PQ系列不锈钢喷泉专用潜水电泵、WQ潜污泵、计量泵、油泵等产品系列，满足了不同领域的整体应用需求。公司建立了完善的营销服务网络，设立300余个直属办事处，产品在不断满足国内市场需求的同时积极出口海外市场，被广泛应用于环保水处理、给水排水、暖通空调、工业应用、石油石化、钢铁能源、食品制药等诸多领域。

南方泵业您身边的绿色水动力专家！

目　　录

性能范围 …… 1
产品范围 …… 1
产品概述 …… 2
电机 …… 2
运行条件 …… 2
型号含义 …… 2
应用 …… 2
曲线条件 …… 2
截面图 …… 3
材料表 …… 3
CM2性能曲线、性能表 …… 4
CM4性能曲线、性能表 …… 5
安装尺寸图 …… 6
CM2尺寸和重量 …… 6
CM4尺寸和重量 …… 6

性能范围

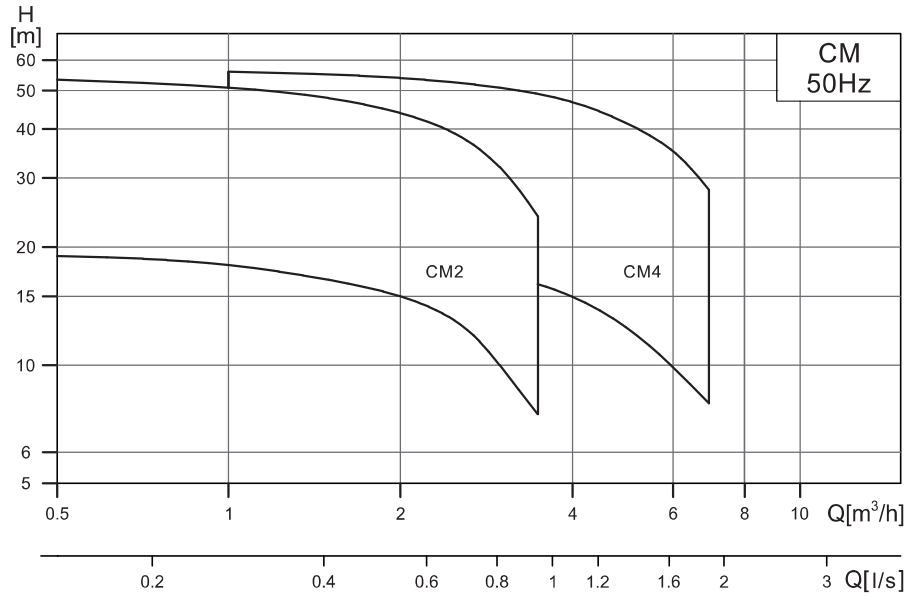

产品范围

特征 \ 型号	CM	
额定流量 [m³/h]	2	4
额定流量 [l/s]	0.56	1.1
流量范围 [m³/h]	0.5~3.5	1~7
流量范围 [l/s]	0.14~0.97	0.28~1.9
最大压力 [bar]	5.3	5.6
电机功率 [kW]	0.37~0.75	0.37~1.1
温度范围 [℃]	-15~+105	
最高效率 [%]	46	54
管路连接	G1	入口G1¼/出口G1

销售热线：4008-316-717

产品概述

CM系列为非自吸式轻型卧式多级离心泵，配加长轴电机，紧凑式结构使泵尺寸很小，轴向入口和径向出口。产品大部分零部件采用冲压工艺，具有节能、低噪、环保、外形美观、重量轻、安装维护方便、可靠性高等特点。

电机

电机为全封闭，风冷式二极电机。

防护等级：IP55

绝缘等级：F

标准电压：50Hz：1×220V
3×220/380V

运行条件

稀薄、干净、非易燃易爆并不含固体颗粒、纤维或物理化学性质类似于水的液体。

液体温度：常温型-15℃至70℃
热水型-15℃至105℃

环境温度：最高+40℃

最大运作压力：10巴

最大进口压力受最大运作压力限制

型号含义

CM 2 — 4

- 4：级数
- 2：额定流量(m^3/h)
- CM：轻型卧式多级离心泵(过流部件不锈钢304或316L)

应用

空调系统
冷却系统
工业清洗
水处理（水的净化）
水产养殖
施肥/计量系统
环境应用
（其他）许多专门特定用途

曲线条件

下列说明适用于后面所示的曲线：

1、所有曲线都基于电机在恒速2900rpm的测量值。

2、曲线容差符合ISO9906：2012，3B等级。

3、测试采用20℃不含空气的水，运动粘度为1mm^2/s。

4、泵的使用参照加粗曲线的性能范围，以防流量过小产生过热和流量过大使电机过载等。

截面图

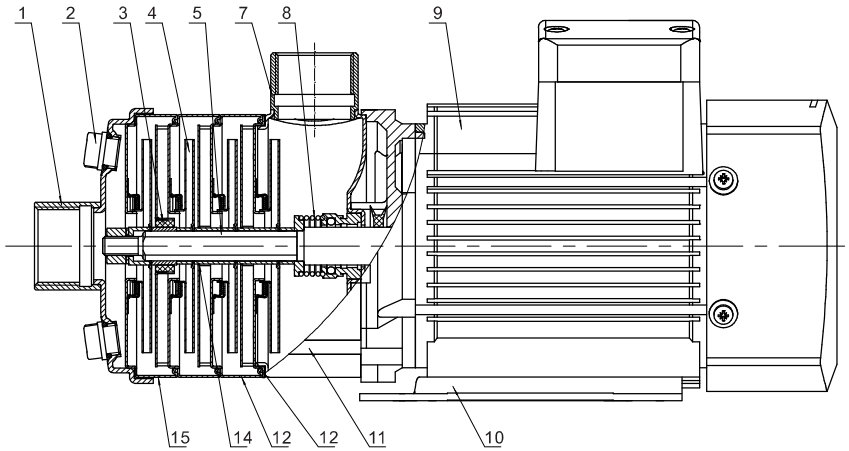

材料表

序号	名称	材料	AISI/ASTM
1	进水段	不锈钢	AISI304
2	堵头	不锈钢	AISI304
3	轴承	碳化钨	
4	叶轮	不锈钢	AISI304
5	轴	不锈钢	AISI304
7	出水段	不锈钢	AISI304
8	机械密封		
9	电机		
10	底座	钢板	AISI1015
11	拉杆		
12	末级导叶	不锈钢	AISI304
13	导叶	不锈钢	AISI304
14	叶轮隔套	不锈钢	AISI304
15	支撑导叶	不锈钢	AISI304

注：其他材料可根据客户需求定制。

销售热线：4008-316-717

CM2 性能曲线

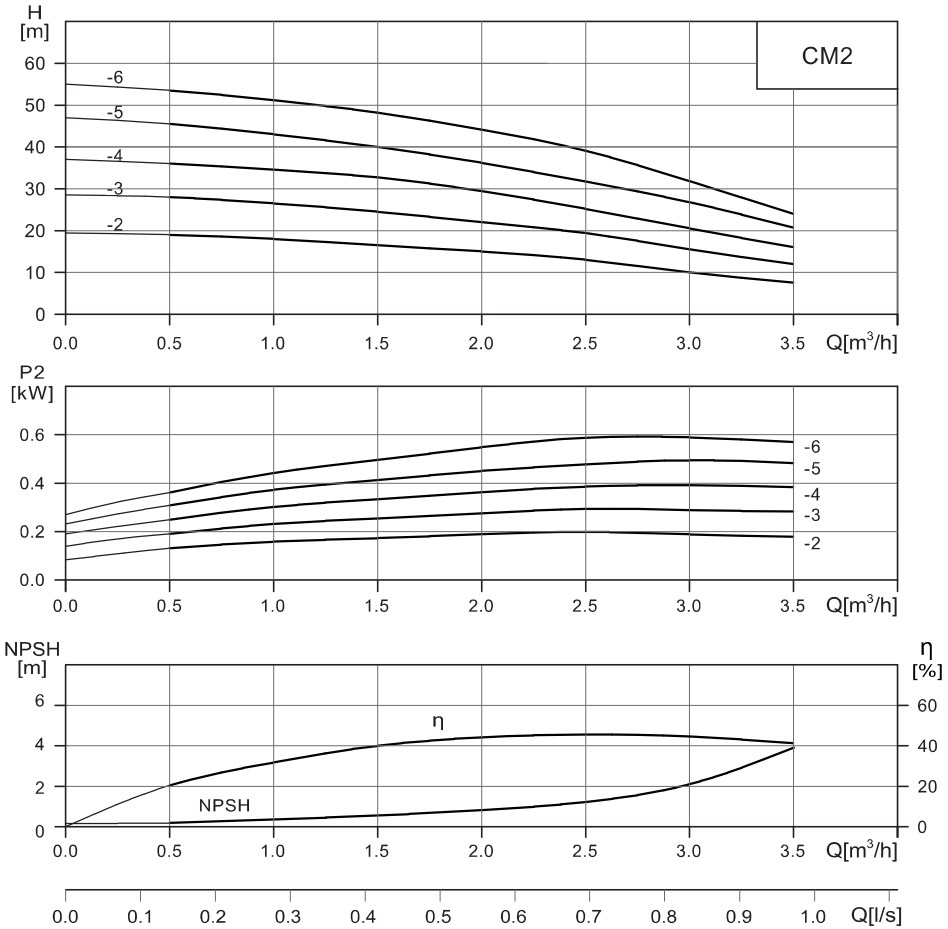

CM4 性能曲线

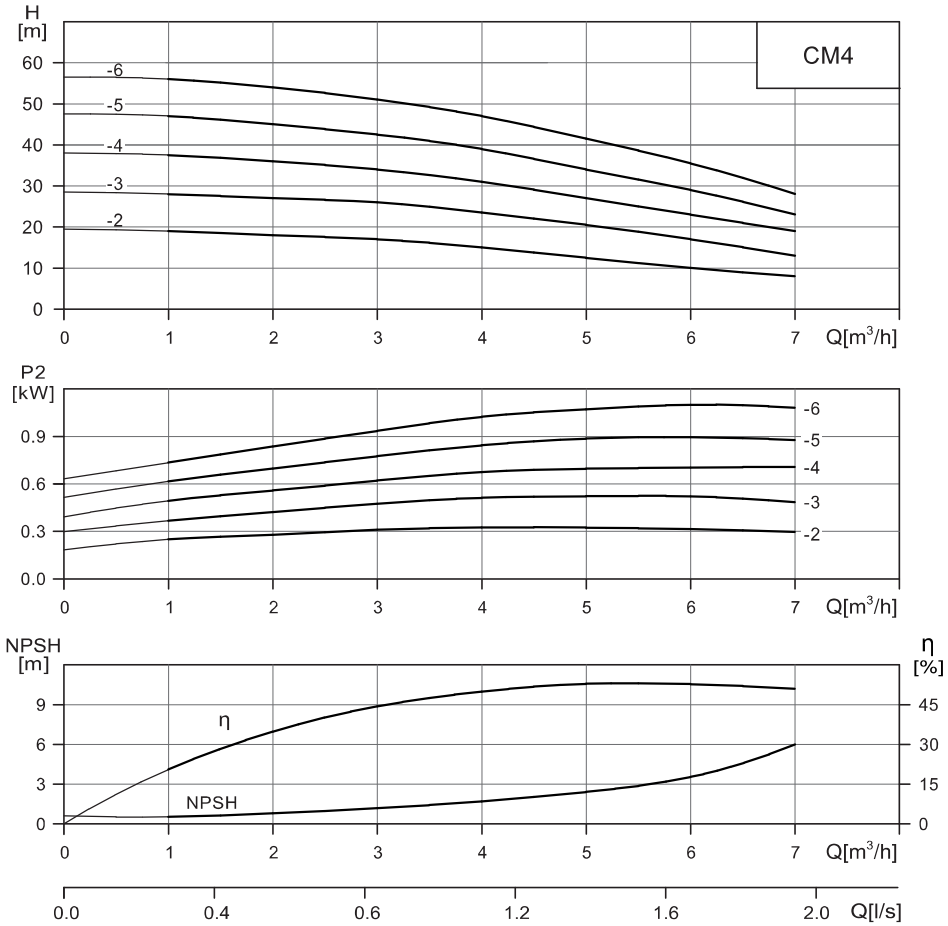

CM2 性能表

型号	配用电机(kW)	Q(m³/h)	0.5	1.0	1.5	2.0	2.5	3.0	3.5
CM2-2	0.37		19	18	16.5	15	13	10	7.5
CM2-3	0.37		28	26.5	24.5	22	19	15.5	12
CM2-4	0.55	H(m)	36	34.5	33	29	25	20.5	16
CM2-5	0.55		45.5	43	40	36	31.5	26.5	20.5
CM2-6	0.75		53.5	51	48	44	39	32	24

CM4 性能表

型号	配用电机(kW)	Q(m³/h)	1	2	3	4	5	6	7
CM4-2	0.37		19	18	17	15	12.5	10	8
CM4-3	0.55		28	27	26	23.5	20.5	17	13
CM4-4	0.75	H(m)	37.5	36	34	31	27	23	19
CM4-5	1.1		47	45	42.5	39	34	29	23
CM4-6	1.1		56	54	51	47	41.5	35.5	28

销售热线：4008-316-717

安装尺寸图

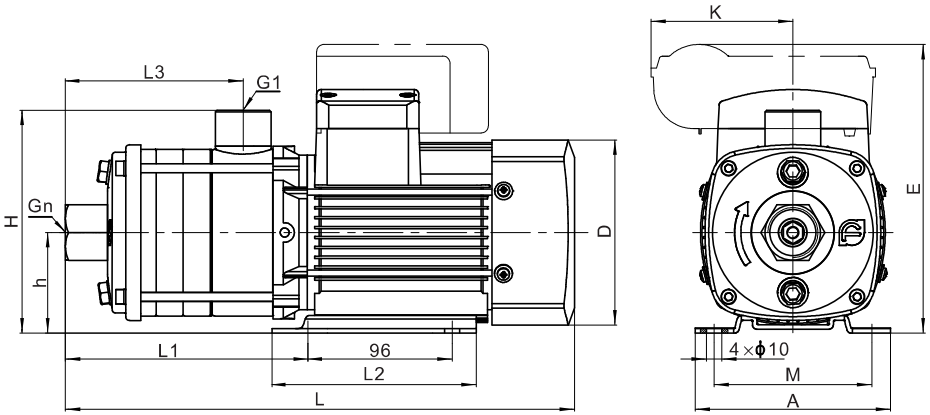

CM2尺寸和重量

电机	型号	L	L1	L2	L3	h	H	E	D	M	A	n	K	重量(kg)
三相/单相	CM2-2	309	126	136	83	67	149	162/197	121	105	130	1	/53	7
	CM2-3	327	144	136	101	67	149	162/197	121	105	130	1	/53	7
	CM2-4	350	156	150	120	75	157	180/218	141	125	157	1	/62	9
	CM2-5	368	174	150	138	75	157	180/218	141	125	157	1	/62	9.5
	CM2-6	386	192	150	156	75	157	180/218	141	125	157	1	/62	10

CM4尺寸和重量

电机	型号	L	L1	L2	L3	h	H	E	D	M	A	n	K	重量(kg)
三相/单相	CM4-2	318	135	136	92	67	149	162/197	121	105	130	$1\frac{1}{4}$	/53	7
	CM4-3	349	155	150	119	75	157	180/218	141	125	158	$1\frac{1}{4}$	/62	9
	CM4-4	376	182	150	146	75	157	180/218	141	125	158	$1\frac{1}{4}$	/62	10
	CM4-5	424/445	210	160	174	85	167	195/235	151/161	125	158	$1\frac{1}{4}$	/92	13
	CM4-6	451/472	237	160	201	85	167	195/235	151/161	125	158	$1\frac{1}{4}$	/92	13

销售热线：4008-316-717